KEPLER

Arihiro Miyake

Pendelleuchte aus pulverlackiertem Aluminium, matt weiß oder matt schwarz, lieferbar als Up- und Down-Light für eine diffuse und angenehme Beleuchtung. Die endlose Linie, die auf der Grundlage des geometrischen Prinzips des Möbiusbands entworfen wurde, wird durch einen dreidimensionalen Bearbeitungsvorgang des extrudierten Aluminiums realisiert.

DOWNLIGHT | 2700K

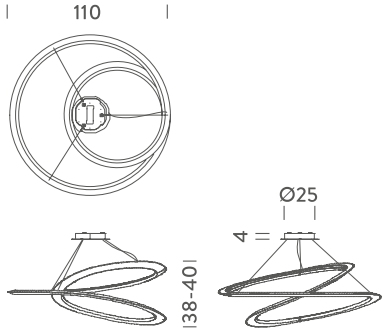

LEUCHTMITTEL

Leuchtmittel	linear LED
Leistung	86W
Ausstrahlung	direct
Switching	dimmable 1-10V
Spannung	110/240V
Farbtemperatur	2700K
Lichtstrom	4500lm (luminous output)
Farbwiedergabe	83
Energieklasse	A+
Materialien	aluminium + PC
Notes	cable lenght 2,5m
Net lamp weight	9 Kg

Codes	*Structure*
KEP LNN 54	black
KEP LWW 54	white
KEP LOW 54	gold painted

PACKAGE

Package 01	121x121x52 cm / Gross weight: 19 Kg

Certificazioni

DOWNLIGHT | 3000K

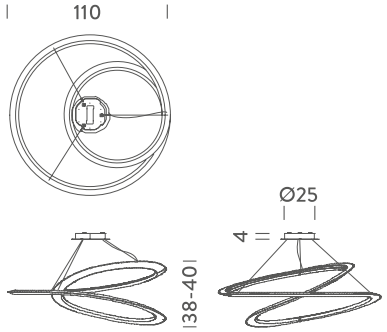

LEUCHTMITTEL

Leuchtmittel	linear LED
Leistung	86W
Ausstrahlung	direct
Switching	dimmable 1-10V
Spannung	110/240V
Farbtemperatur	3000K
Lichtstrom	4500lm (luminous output)
Farbwiedergabe	83
Energieklasse	A+
Materialien	aluminium + PC
Notes	cable lenght 2,5m; adjustable cable length minimum 0,4m
Net lamp weight	9 Kg

Codes	*Structure*
KEP LOW 52	gold painted
KEP LNN 52	black
KEPLWW 52	white

PACKAGE

Package 01	121x121x52 cm / Gross weight: 19 Kg

Certificazioni

UPLIGHT | 2700K

LEUCHTMITTEL

Leuchtmittel	linear LED
Leistung	86W
Ausstrahlung	indirect
Switching	dimmable 1-10V
Spannung	110/240V
Farbtemperatur	2700K
Lichtstrom	4500lm (luminous output)
Farbwiedergabe	83
Materialien	aluminium + PC
Notes	cable lenght 2,5m; adjustable cable length minimum 0,4m
Net lamp weight	9 Kg

Codes	*Structure*
KEP LNN 53	black
KEP LWW 53	white
KEP LOW 53	gold painted

PACKAGE

Package 01	121x121x52 cm / Gross weight: 19 Kg

Certificazioni

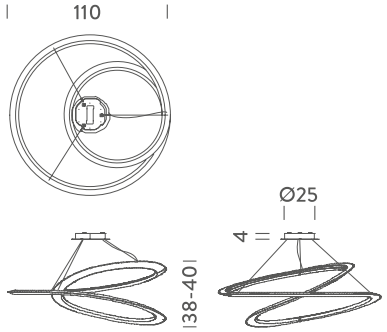

UPLIGHT | 3000K

LEUCHTMITTEL

Leuchtmittel	linear LED
Leistung	86W
Ausstrahlung	indirect
Switching	dimmable 1-10V
Spannung	110/240V
Farbtemperatur	3000K
Lichtstrom	4500lm (luminous output)
Farbwiedergabe	83
Materialien	aluminium + PC
Notes	cable lenght 2,5m; adjustable cable length minimum 0,4m
Net lamp weight	9 Kg

Codes	*Structure*
KEP LOW 51	gold painted
KEP LNN 51	black
KEP LWW 51	white

PACKAGE

Package 01	121x121x52 cm / Gross weight: 19 Kg
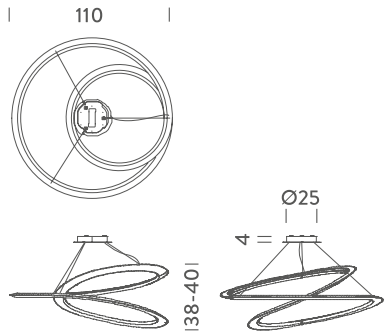
Certificazioni